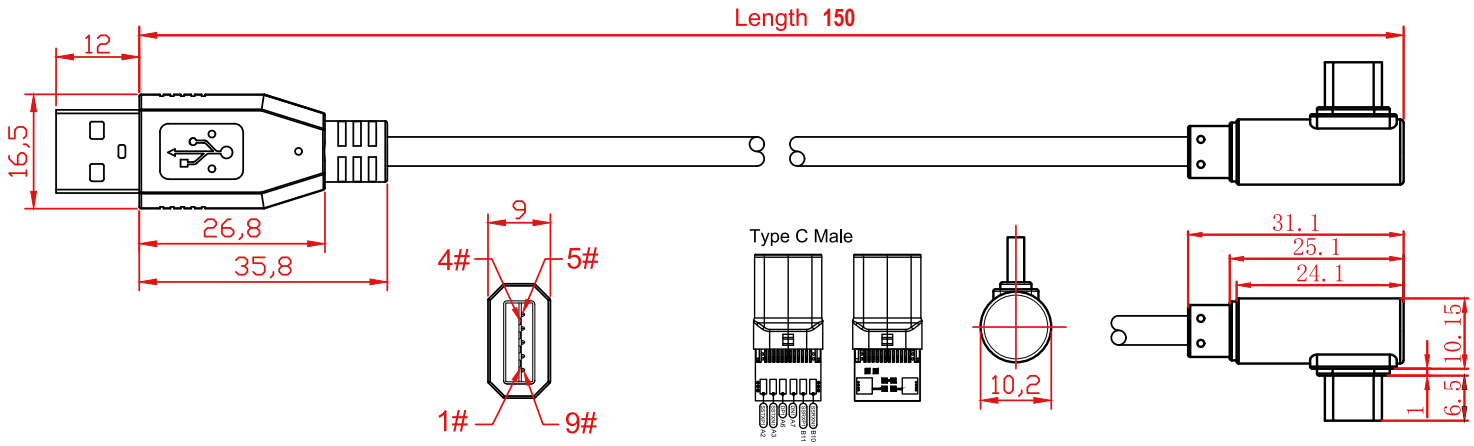

Anschlussdiagramm / *Wiring diagram*

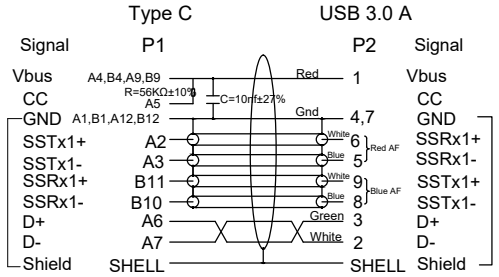

Kabelquerschnitt / *Wire cross section*

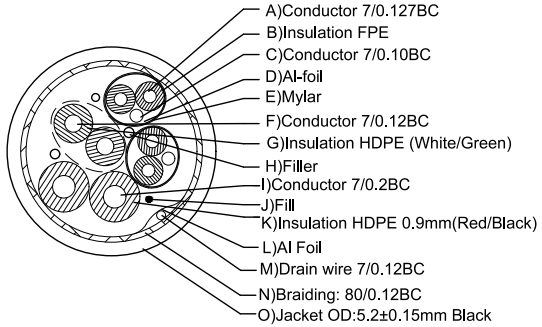

USB 3.0 USB-C™-auf-USB-A-Kabel 90°

- Anschluss eines USB-A-Gerätes an ein USB-C™-Gerät
- Datentransferraten bis 5 Gbit/s (USB 3.2 Gen 1)
- Lädt USB-C™-fähige Geräte mit einer Leistung von bis zu 15 W
- Durch den symmetrischen Stecker kann es wahlweise in zwei Richtungen am Gerät entlang geführt werden
- Liegt durch den gewinkelten Stecker eng am Gerät an und vermeidet so effektiv Kabelbruch
- Datenübertragung in beide Richtungen (bidirektional), abwärtskompatibel zu USB 2.0

Anschluss, Typ:	USB-3.0-Stecker (Typ A)
Anschluss 2, Typ:	USB-C™-Stecker
Standard:	USB 3.1
max. Übertragungsrate:	5 Gbit/s
max. Leistung:	15 W
Kabeltyp:	Rundkabel
Kabellänge:	1,5 m
Innenleiter, Material:	CU (Kupfer)
Farbe:	schwarz

USB 3.0 USB-C™ to USB-A Cable, 90°

- *Connect a USB-A device to a USB-C™ device*
- *Data transfer rates up to 5 Gbit/s (USB 3.2 Gen 1)*
- *Charges USB-C™-enabled devices with a power of up to 15 W*
- *Thanks to the symmetrical plug, it can be routed along the device in two directions as required*
- *Rests closely against the device thanks to the angled plug, effectively preventing cable breakage*
- *Data transmission in both directions (bidirectional), downward compatible with USB 2.0*

Connection, type:	*USB 3.0 male (type A)*
Connection 2, type:	*USB-C™ male*
Standard:	*USB 3.1*
max. transmission rate:	*5 Gbit/s*
max. performance:	*15 W*
Cable type:	*round cable*
Cable length:	*1.5 m*
Inner conductor material:	*CU (copper)*
Color:	*black*

Änderungen			Datum	Name
Datum	Name	gez.:	01.12.2020	aw
24.03.2025	fw	gepr.:	01.12.2020	aw
		Norm:		

Änderungen vorbehalten / *Subject to change*

Bezeichnung
USB-C 90°/A 3.0 0150
SCHWARZ 1.5m

Zeichnungs-Nr.:
66502

Blatt 1 von 1