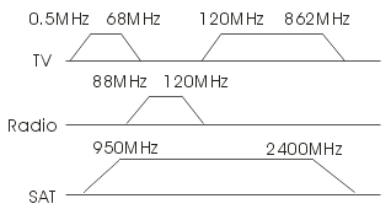

- female con. for SAT, IEC connector male for TV and FEMALE for RADIO
- RFI shielded zinc die-casting housing
- Screening efficiency acc. EN 50083-2 Class A
- Power passing 24V DC, 0.5A, IN <> SAT

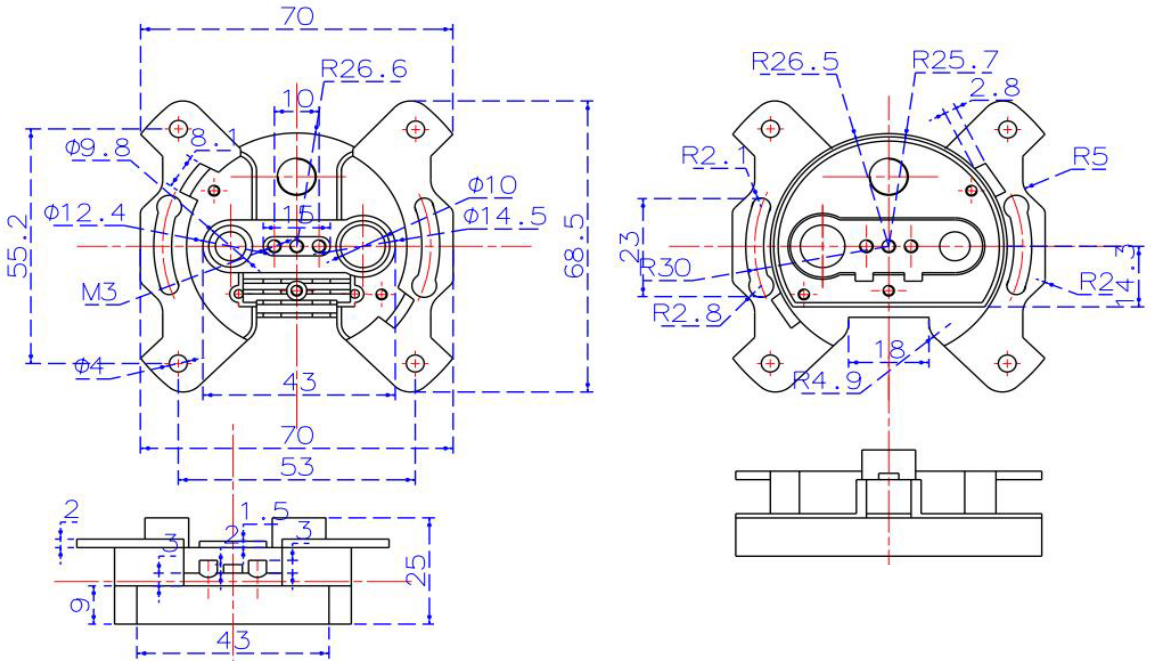

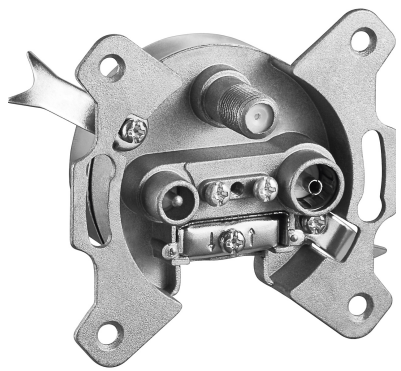

3-Loch Antennen-Durchgangsdose

- Antennendose für BK-Anlagen, Rundfunk, Kabelfernsehen und DVB-T
- Antennendose ist sonderkanal- und rückkanaltauglich.
- Antennensteckdose zum Anschluss an Multischalter oder LNB, geeignet für Aufputz- und Unterputzmontage
- 950 MHz - 2400 MHz (SAT)
- 5 MHz - 65 MHz/125 MHz - 862 MHz (TV)
- 88 MHz - 120 MHz (Radio)
- Wellenwiderstand: 75 Ohm

Durchgangsdämpfung SAT/TV 2000/862 MHz:	6 dB
Anschlussdämpfung Radio-Anschluss:	12,5 - 13,5 dB
Anschlussdämpfung SAT-Anschluss:	13 dB
Anschlussdämpfung TV-Anschluss:	12,5-14 dB
Frequenzbereich Radio-Anschluss:	88-120 MHz
Frequenzbereich SAT-Anschluss:	950-2400 MHz
Frequenzbereich TV-Anschluss Vorwärtsweg:	125-862 MHz
Frequenzbereich TV-Anschluss Rückkanal:	5-65 MHz

3-Hole Aerial Through Socket

- *Antenna socket for DVB-C systems, broadcasting, cable TV and DVB-T*
- *Antenna socket is suitable for special channels and return channels.*
- *Coax wall socket for connecting a multiswitch or LNB, suitable for surface and flush mounting*
- *950 MHz - 2400 MHz (SAT)*
- *5 MHz - 65 MHz/125 MHz - 862 MHz (TV)*
- *88 MHz - 120 MHz (radio)*
- *Characteristic impedance: 75 ohm*

through loss:	*6 dB*
Connection loss radio connection:	*12.5–13.5 dB*
Connection damping SAT connection:	*13 dB*
Connection damping TV connection:	*12.5–14 dB*
Frequency range radio connection:	*88–120 MHz*
Frequency range SAT connection:	*950–2,400 MHz*
Frequency range TV connection Forward path:	*125–862 MHz*
Frequency range TV connector rear channel up:	*5–65 MHz*

Änderungen			Datum	Name
Datum	Name	gez.:	16.02.2026	ir
		gepr.:	16.02.2026	ir
		Norm:		
		Änderungen vorbehalten / Subject to change		

Bezeichnung: SAT AD 03-10

Zeichnungs-Nr.: 67047

Blatt

von