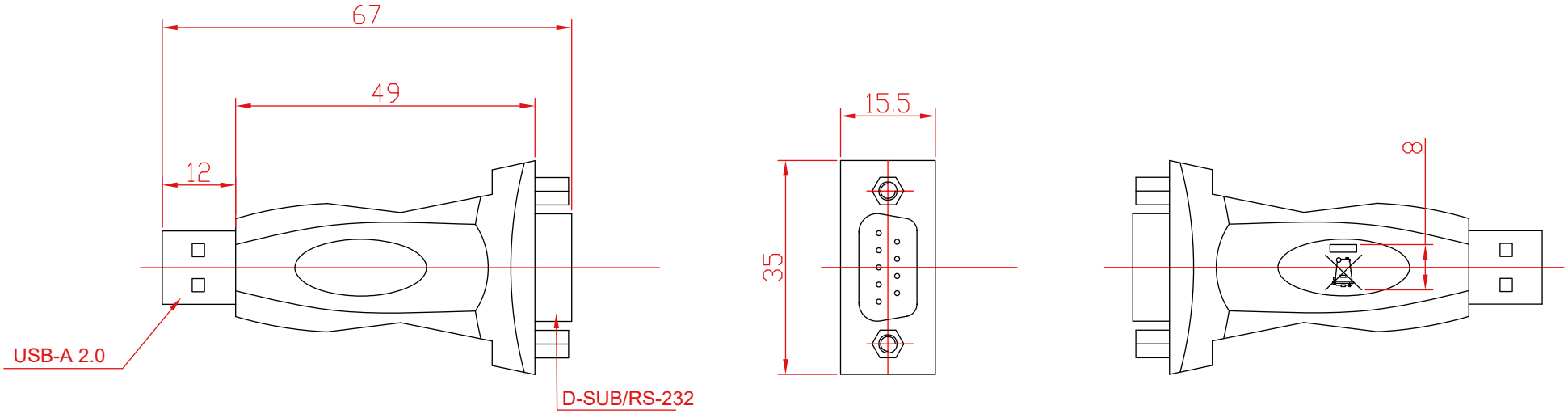

USB-auf-seriell-Adapter, transparent

- USB-2.0-Stecker (Typ A) > D-SUB/RS-232-Stecker (9-polig)
- Zum Anschluss von seriellen Geräten mit RS-232-Schnittstelle bzw. COM-Port (DE-9) an den USB-Port eines PCs oder Laptops
- Dadurch ist der USB-Adapter perfekt zum Verbinden von Modem, Messgeräten, Spielzeug, Serviceschnittstellen an Telefonanlagen etc.
- Mit Prolific-Chipsatz und transparent-schwarzen Steckern
- Der RS-232-Konverter unterstützt eine Datenübertragungsrate bis zu 1 Mbit/s
- Kompatibel mit USB 2.0 und USB 1.1
- Der kompakte RS-232-USB-Adapter lässt sich flexibel mit einem seriellen Kabel oder einem USB-Kabel verlängern
- Kompatibel mit Windows 2000, Windows XP, Windows VISTA, Windows 7, Windows 8, Windows 10, Windows 11

Anschlüsse:

Anschluss, Typ:	USB-2.0-Stecker (Typ A)
Anschluss 2, Typ:	D-SUB/RS-232-Stecker (9-polig)

USB-to-Serial Adapter, transparent

- *USB 2.0 male (type A) > D-SUB/RS-232 male (9-pin)*
- *For connecting serial devices with RS-232 interface or COM port (DE-9) to the USB port of a PC or laptop*
- *This makes the USB adapter perfect for connecting modems, measuring devices, toys, service interfaces on telephone systems, etc.*
- *With Prolific chipset and transparent black plugs*
- *The RS-232 converter supports a data transfer rate of up to 1 Mbit/s*
- *Compatible with USB 2.0 and USB 1.1*
- *The compact RS-232 USB adapter can be flexibly extended with a serial cable or a USB cable*
- *Compatible with Windows 2000, Windows XP, Windows VISTA, Windows 7, Windows 8, Windows 10, Windows 11*

Connections:

Connection, type:	*USB 2.0 male (type A)*
Connection 2, type:	*D-SUB/RS-232 male (9-pin)*

Änderungen			Datum	Name	Bezeichnung		Blatt
Datum	Name	gez.:	23.05.2025	fw	USB - CONVERT RS232 Mini Version OHL	goobay®	1/1
		gepr.:	23.05.2025	fw			
		Norm:			Zeichnungs-Nr.:		von
		Änderungen vorbehalten / *Subject to change*			69822		